FPMA-C025BLACK

SOPORTE DE TECHO NEOMOUNTS PARA

ESPECIFICACIONES

GENERAL

Tamaño mín. pantalla*	10 inch
Tamaño máx. pantalla*	30 inch
Peso mínimo	0 kg (por pantalla)
Peso máximo	12 kg (por pantalla)
Pantallas	1
VESA mínimo	75x75 mm
VESA máximo	100x100 mm

FUNCIONALIDAD

Tipo	Inclinación
Ajuste de altura	37-47 cm
Ajuste de profundidad	5 cm
Inclinación (grados)	180°
Rotación (grados)	360°
Tipo de ajuste	Manual

INFORMACIÓN

Color	Negro
Material principal	Acero
Garantía	5 años
EAN code	8717371445027

*Nota: Los tamaños en pulgadas indicados son sólo una indicación, combinados con el peso y los tamaños VESA. El peso máximo y el tamaño VESA son restricciones absolutas para los productos y no deben superarse.

El FPMA-C025BLACK es un soporte de techo para pantallas LCD/LED/TFT de hasta 30" (76 cm).

El FPMA-C025BLACK es un soporte de techo para pantallas LCD/LED/TFT de hasta 30" (76 cm).

Este Neomounts FPMA-C025BLACK le permite montar una pantalla en el techo. Este modelo permite a los usuarios girar, levantar, inclinar y girar la pantalla LCD para una máxima eficiencia y confort.

El montaje en el techo se puede conectar fácilmente a la parte trasera de la pantalla utilizando el patrón de agujeros VESA universal de 75/100. Si el patrón de agujeros es diferente, por favor, compre uno de nuestros platos de conversión VESA.

Neomounts®

FPMA-C025BLACK **SOPORTE DE TECHO NEOMOUNTS PARA**

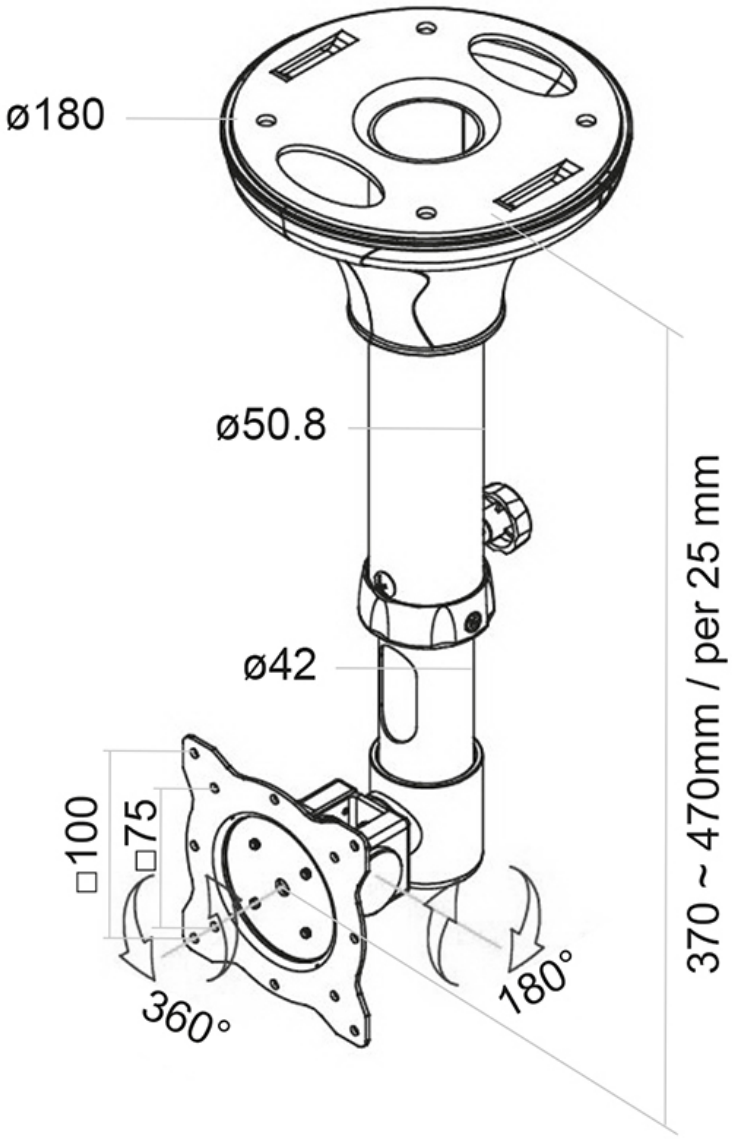

Neomounts

Measuring unit: mm