FPMA-D935DG

SOPORTE DE ESCRITORIO NEOMOUNTS PARA

ESPECIFICACIONES

GENERAL

Tamaño mín. pantalla*	10 inch
Tamaño máx. pantalla*	27 inch
Peso mínimo	0 kg (por pantalla)
Peso máximo	6 kg (por pantalla)
Pantallas	2
VESA mínimo	75x75 mm
VESA máximo	100x100 mm
Montaje en escritorio	Anilla

FUNCIONALIDAD

Tipo	Inclinación Rotar Girar Movimiento completo
Ajuste de altura	0-50 cm
Ajuste de profundidad	12-50 cm
Inclinación (grados)	180°
Giro (grados)	300°
Rotación (grados)	360°
Tipo de ajuste	Manual

INFORMACIÓN

Color	Plata
Material principal	Aluminio
Garantía	5 años
EAN code	8717371444303

*Nota: Los tamaños en pulgadas indicados son sólo una indicación, combinados con el peso y los tamaños VESA. El peso máximo y el tamaño VESA son restricciones absolutas para los productos y no deben superarse.

El FPMA-D935DG es un soporte de escritorio con 3 puntos de giro para 2 pantallas LCD/LED/TFT de hasta 27" (69 cm).

El escritorio Neomounts FPMA-D935DG permite conectar 2 pantallas LCD/LED/TFT de hasta 27" (69 cm) en un escritorio.

Con este montaje se puede girar fácilmente, inclinar y girar el monitor. Cuenta con 3 puntos de giro. El ajuste de altura de 50 cm se puede cambiar manualmente. El soporte de escritorio puede soportar pantallas de hasta 6 kg y está unida en un escritorio por un ojal. La longitud del brazo es de 50 cm.

Este modelo es adecuado para todas las pantallas LCD/LED/TFT con VESA 75x75 o patrón de agujeros de 100x100 mm. Si el patrón de agujeros en la parte posterior de la pantalla es diferente, por favor póngase en contacto con nosotros para las oportunidades.

Mediante el uso de una de Monitores ergonómica a evitar quejas del cuello y la espalda. Ideal para su uso en oficinas, salas de control y en los mostradores o recepciones.

Neomounts®

FPMA-D935DG **SOPORTE DE ESCRITORIO NEOMOUNTS PARA**

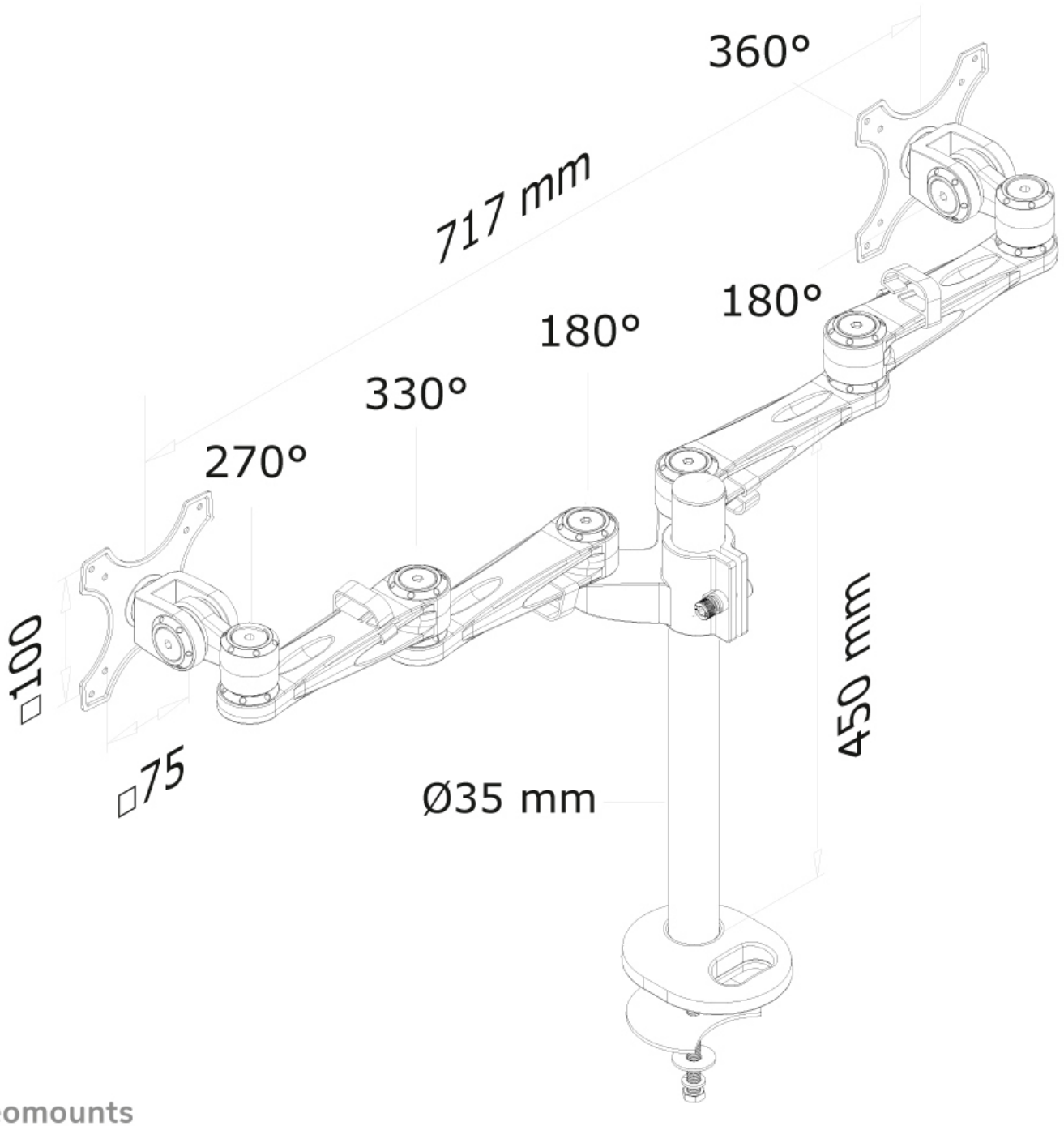

Neomounts