FPMA-W830BLACK

NEOMOUNTS SOPORTE DE PARED PARA

ESPECIFICACIONES

GENERAL

Tamaño mín. pantalla*	10 inch
Tamaño máx. pantalla*	27 inch
Peso mínimo	0 kg (por pantalla)
Peso máximo	12 kg (por pantalla)
Pantallas	1
VESA mínimo	75x75 mm
VESA máximo	100x100 mm
Distancia a la pared	5-37 cm

FUNCIONALIDAD

Tipo	Inclinación Girar Movimiento completo
Inclinación (grados)	140°
Giro (grados)	180°
Tipo de ajuste	Ninguno

INFORMACIÓN

Color	Negro
Material principal	Aluminio
Garantía	5 años
EAN code	8717371444013

*Nota: Los tamaños en pulgadas indicados son sólo una indicación, combinados con el peso y los tamaños VESA. El peso máximo y el tamaño VESA son restricciones absolutas para los productos y no deben superarse.

El FPMA-W830BLACK es un soporte de pared con 3 puntos de giro para pantallas LCD/LED/TFT de hasta 27" (69 cm).

El Neomounts LCD / TFT para montaje en pared, modelo FPMA-W830BLACK, le permite montar una pantalla plana en la pared.

El montaje tiene 4 movimientos que ofrecen la máxima flexibilidad. Este modelo permite a los usuarios girar, inclinar y girar la pantalla plana para una máxima eficiencia y confort. Longitud del brazo: 4-36 cm.

Se conecta fácilmente a la parte trasera de cada pantalla plana debido al patrón de agujeros VESA. Este soporte de pared tiene pantallas de hasta 12 kg con un 75x75 o patrón de agujeros VESA 100x100 mm. Ideal para montar pantallas de hasta 27" (69 cm) de la pared.

Neomounts®

FPMA-W830BLACK NEOMOUNTS SOPORTE DE PARED PARA

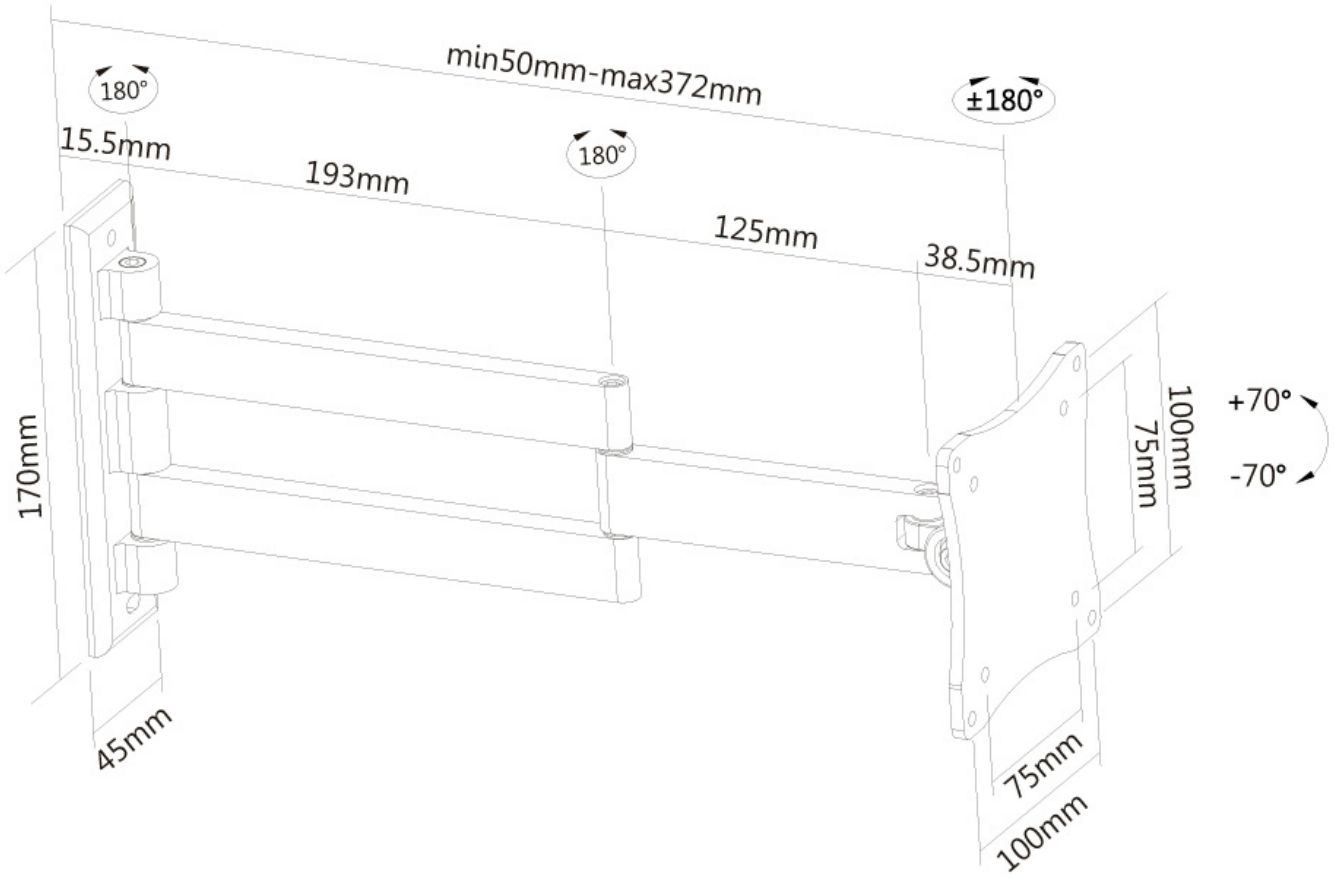

Neomounts