CPU-D075BLACK-LK

SOPORTE DE PC PARA ESCRITORIO

ESPECIFICACIONES

GENERAL

Peso mínimo	0 kg (por pantalla)
Peso máximo	10 kg (por pantalla)

FUNCIONALIDAD

Tipo	Fijo
Ajuste de altura	20-36 cm
Ajuste de ancho	5-10 cm
Bloqueable	Bloqueable - Candado incluida
Tipo de ajuste	Manual

INFORMACIÓN

Color	Negro
Material principal	Acero
Garantía	5 años
EAN code	8717371443986

*Nota: Los tamaños en pulgadas indicados son sólo una indicación, combinados con el peso y los tamaños VESA. El peso máximo y el tamaño VESA son restricciones absolutas para los productos y no deben superarse.

Con el soporte CPU-D075BLACK/LK podrá montar un PC en la parte inferior del escritorio. ¡También apto para clientes livianos!

Met deze Neomounts CPU houder, model CPU-D075BLACK/LK, monteert u een CPU eenvoudig onder een bureau. Met een CPU houder creëert u meer ruimte op het werkblad, doordat de CPU kast onder uw bureaublad wordt gehangen. Op deze manier beschermt u de CPU tegen stof, vuil en diefstal. Tevens kan de werkplek beter schoongemaakt worden.

De meeste van onze CPU-houders kunt u zowel horizontaal als verticaal ophangen en zijn ook goed te combineren met kabelmanagement. Op deze wijze ontstaat een efficiënte, veilige en opgeruimde computerwerkplek. Deze steun beschikt over een slot waardoor de PC beveiligd is.

De CPU houders zijn eenvoudig in breedte en diepte te verstellen. Hierdoor passen desktop en tower PC's eenvoudig in de steun. In de specificaties treft u de maximale en minimale breedte en diepte van de steun aan.

Neomounts®

CPU-D075BLACK-LK SOPORTE DE PC PARA ESCRITORIO

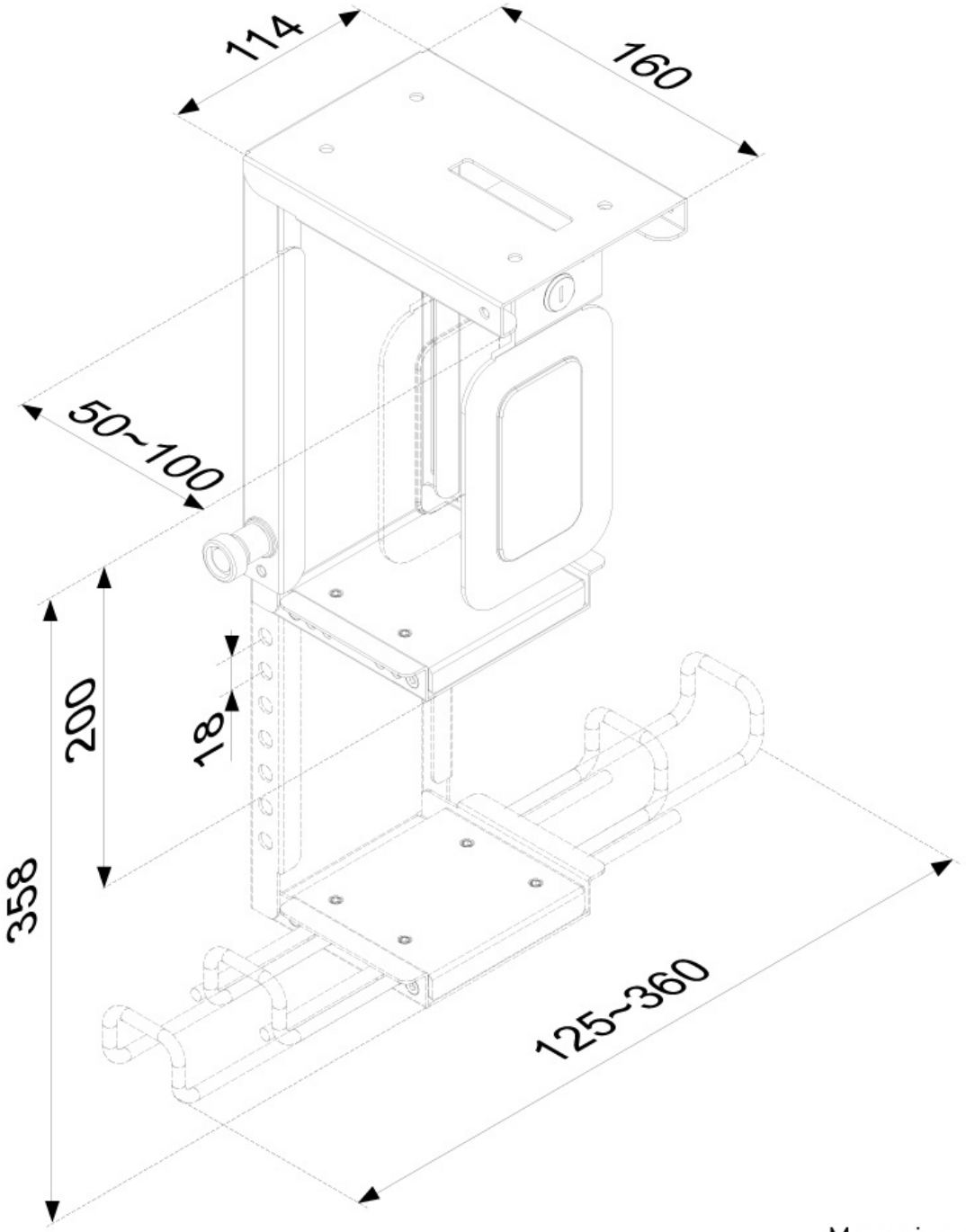

Neomounts

Measuring unit: mm